SO4301M0X

Kategori	Kompaktovn 45 cm
Produktfamilie	Ovn
Energitilførsel	Elektrisk
Varmekilde	Elektrisk
Tilberedningsmetode	Mikrobølgeovn med grill
Galileo platform	Micro + grill
EAN-kode	8017709299804

Æstetik

Æstetik	Classic	**Farve silketryk**	Sort
Farve	Rustfrit stål	**Type af silketryk**	Symboler
Finish	Fingerproof	**Låge**	Med 2 vandrette paneler
Design	Flad	**Håndtag**	Classic
Materiale	Rustfrit stål	**Håndtag farve**	Rustfrit stål
Type af stål	Børstet	**Logo**	Præget
Glastype	Eclipse	**Betjeningsknapper**	Classic

Betjeninger

Displaynavn	CompactScreen	**Betjeningsindstillinger**	Betjeningsknapper
Displayteknologi	LCD	**Ant. knapper**	2

Programmer/Funktioner

Ant. madlavningsfunktioner 4

Traditionelle madlavningsfunktioner

Stor grill

Mikrobølgefunktioner

Mikrobølge

Mikroovn + grill

Kokkefad (Bager)

Andre funktioner

Optøning efter tid

Valgmuligheder

Timerindstillinger	Forsinket start og automatiske slut tilberedning	**Bejteningslås/børnesikring**	Ja
Minutur	Ja	**Andre muligheder**	
Timer	Ja	**Udstillingstilstand**	Ja

Tekniske egenskaber

Kapacitet (liter)	40 l	**Døråbning type**	Standardåbning
Ovnrum	QS-Galileo	**Låge**	Temperate-låge
Min. temperatur	30 °C	**Samlet antal lågeglas**	3
Maksimal temperatur	250 °C	**Mikrobølgeovn standser, når lågen åbnes**	Ja
Antal hylder	2	**Emhætte af skorstenstype**	Fast
Antal lamper	1	**Kølesystem**	Tangentiel
Type af lamper	Halogen	**Kølekanal**	Enkelt
Lys effekt	40 W	**Nettodimensioner for indvendigt rum (HxBxD)**	240x462x401 mm
Lys, når lågen åbnes	Ja	**Temperaturstyring**	Elektronisk
Grillelement - effekt	1500 W	**Ovnrum materiale**	Ever Clean-emalje
Opvarmningen suspenderes, når lågen åbnes	Ja	**Mikrobølgeovn skærmbeskyttelse**	Ja

Ydeevne/energimærke

Rummets nettorumfang	40 l	**Mikrobølgeovn udgangseffekt**	800 W
Antal rum	1		

Medfølgende tilbehør

Rist med bagstop	1

Elektrisk tilslutning

Spænding	220-240 V	**Elektrisk tilslutning, normering (W)**	3000 W
Stik	Nej		

Nuværende	13 A	**Frekvens (Hz)**	50 Hz
		Kabellængde	150 cm

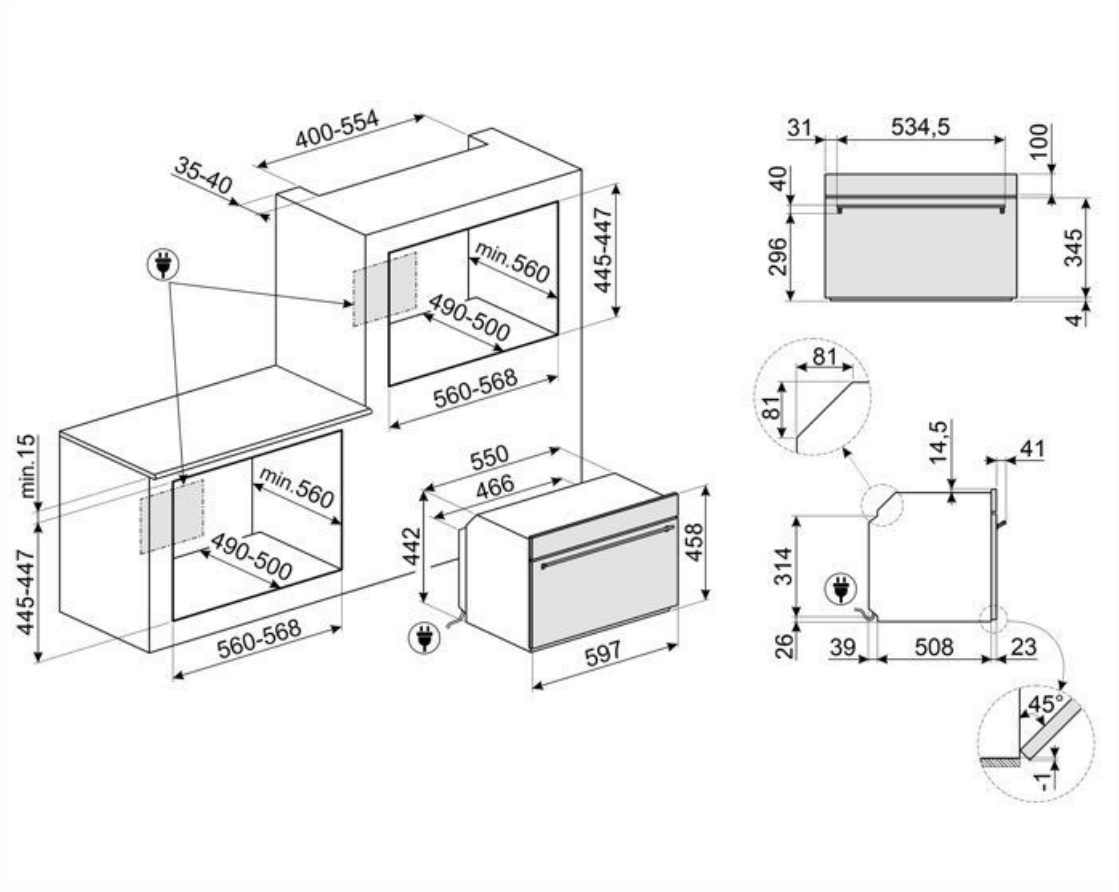

Compatible Accessories

BBQ

Double sided plate BBQ. Suitable for recreating succulent and crispy dishes in the oven with the typical taste of grilled cooking. The ribbed side is particularly suitable for meats and cheeses. The smooth side for fish, seafood and vegetables.

ET50

Emaljeret bakke, 50 mm dyb

ET20

Emaljeret bakke, 20 mm dyb

STONE2

Rektangulær pizzasten uden håndtag, egnet til 45 cm og 60 cm brede ovne. Mål B42 x H1,8 x D37,5 cm. Ideel til tilberedning af pizzaer med samme resultat som en typisk brændefyret ovn. Kan også bruges til bagning af brød, focacciaer og andre opskrifter som tærter, flaner eller småkager

Symbols glossary

Børnesikring: nogle modeller er udstyret med en enhed til at låse programmet / cyklussen, så det ikke på uheldigvis kan ændres.

Luftkølesystem: for at sikre en sikker overfladetemperatur.

Triple glaslåger: Antal glaslåger.

Ever Clean Emalje: Ever Clean emalje påføres elektrostatisk, hjørne til hjørne og kant til kant for at forhindre revner over tid. Det er en særlig pyrolytisk emalje, der er resistent over for syrer, der ud over at være behageligt lys, fremmer større rengøring af ovnvæggene takket være dens lavere porøsitet. Den bages ved over 850 °C og polymeriseres langsomt med en videnskabeligt bestemt hastighed for at sikre ensartet dybde og styrke Ever Clean emalje skaber en upåklagelig finish både på indersiden af ovnen og på bakkerne, hvilket gør ovnens overflader utrolig lette at vedligeholde over tid, da det reducerer vedhæftningen af fedt under tilberedningen

Grill: Meget intens varme kommer kun ovenfra fra et dobbelt varmeelement. Ventilatoren er ikke aktiv. Giver fremragende grill- og gratinerende resultater. Bruges i slutningen af madlavningen, giver det en ensartet bruning til retter.

Mikrobølgeovn + grill-legeme: Brug af grillen resulterer i en perfekt bruning af madens overflade. Mikrobølger tillader i stedet for madlavning på kort tid den indre del af maden.

Sidelys: To modstående sidelygter øger synligheden inde i ovnen.

Elektronisk betjening: Giver dig mulighed for at opretholde temperaturen inde i ovnen med nøjagtigheden 2-3 °C. Dette gør det muligt at tilberede måltider, der er meget følsomme over for temperaturændringer, såsom kager, souffles, buddinger.

Kapaciteten angiver mængden af anvendelig plads i ovnrummet i liter.

Mikrobølgeenergi forkorter tilberedningstiderne drastisk og giver energibesparelser.

Optøning på tid: Manuel optøningsfunktion. Ved afslutningen af den indstillede varighed stopper funktionen.

Elektrisk

Crisper: Samtidig betjening af mikrobølgeovn, grill og crisper plade (når den er forvarmet) gør det muligt for maden at blive sprød og gylden, ideel til tilberedning af pizza osv

Mikroovn: Mikrobølger trænger direkte ind i maden og tilbereder meget hurtigt og med betydelige energibesparelser. Velegnet til madlavning uden fedt, de er også i stand til at tø og opvarme mad uden at ændre dets oprindelige udseende og aroma. Mikrobølgefunktionen kan også kombineres med konventionelle funktioner med alle de resulterende fordele. Ideel til alle typer mad.

Kompakte apparater med en højde på 45 cm - perfekt løsning til at opfylde de funktionelle krav til køkkensæt med lille højde. Fås i flere typer og i forskellige stilarter.

Ovnrummet har 2 forskellige tilberedningsniveauer.

Hældegitter: hældegitteret kan let hægtes af for at kunne bevæge varmelegemet og rengøre apparatets top i et enkelt trin.

Kapaciteten angiver mængden af anvendelig plads i ovnrummet i liter.

COMPACT screen ...