# BS 2677C AL

**12NC: 859991579760**

**GTIN (EAN) kode: 4011577857146**

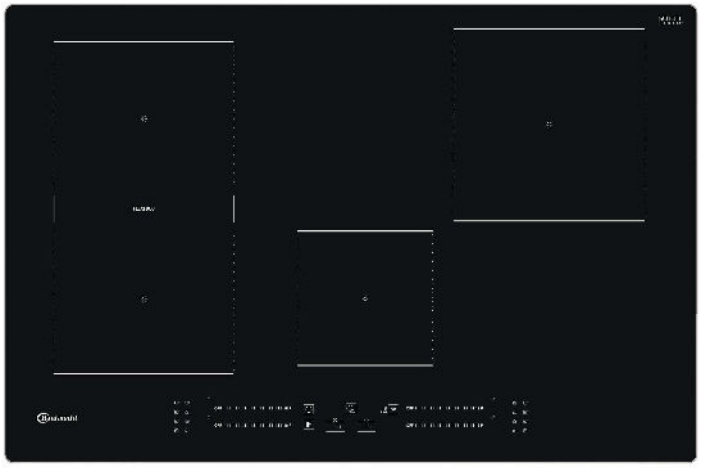

**Bauknecht induktionsglas-keramik kogeplade - BS 2677C AL** Denne elektriske Bauknecht kogeplade har: elegant teknologi, der opvarmer panden, ikke kogelavningen, hvilket reducerer energifordelingen og giver perfekte madlavningsresultater. (4 + 0) madlavningsområder. Elektrisk strømforsyning. 4 induktionsringe. Absolut alsidighed med FlexiCook-teknologi: kombiner flere bluser til større kogezoner til gryder og pander i enhver størrelse. Innovative skyderkontroller, der gør det nemt og effektivt at finjustere varmen i hvert køkkenområde. Og det er også nemt at gøre rent.

**Flexi Duo**

Ved at aktivere det vertikale Flexi Duo-område med to ovale spoler kan du flytte din gryde eller pande fra den ene spole til den anden på flex-området og bevare samme varmeniveau. Alternativt kan du tilberede dine retter i den fleksible zone med to gryder ad gangen eller med en stor gryde, der dækker hele overfladen.

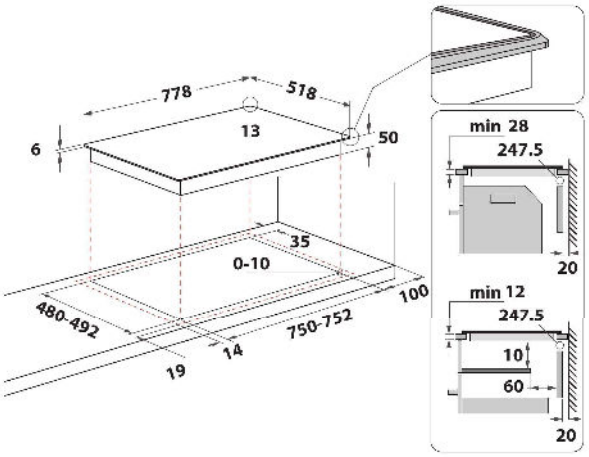


**MyMenu**

Bauknechts nye induktionskogeapparater giver dine madlavningsevner mulighed for at skinne, så du kan prøve nye muligheder takket være My Menu, de forudindstillede automatiske funktioner, der er tilgængelige i hver kogezone. At bruge Min menu via den intuitive skærm er meget hurtigt og nemt: efter du har valgt den ønskede funktion, sætter apparatet automatisk den rigtige tilberedningstemperatur til din ret. At opnå gode madlavningsresultater og undgå utilsigtede forbrændinger, mad der sidder fast og spild energi er meget nemt takket være de fire automatiske funktioner i My Menu: Smeltning, Langsom tilberedning, Kogning og Hold varm.

**FlexiCook**

Variable kogeplader. Dine kogekoge er nu lige så variable som alsidigheden af dine yndlingsretter. Oplev fordelene ved variable kogekogeapparater med FlexiCook-funktionen: Nu kan du varme to gryder med forskellige temperaturer på ét kogeplade, bruge forbindelsen mellem to kogekoge til at lave et ekstra stort kogeplade med ensartet temperatur eller flytte gryder inden for Flexizonen, fordi indstillingerne overføres, og brofunktionen deaktiveres. Maksimal fleksibilitet for størst mulig madlavningsglæde.

**Booster**

I en fart. Lav te, lav pasta eller server artiskokker. Nogle gange skal tingene ske hurtigt. Takket være boosterfunktionen når din kogeplade hurtigt den ønskede temperatur.

# BS 2677C AL

**12NC: 859991579760**

**GTIN (EAN) kode: 4011577857146**

**Smeltefase**

Smelter uden et vandbad. Smelt din mad direkte på komfuret – uden brug af vandbad. Induktions- og glaskeramiske kogeapparater gør dette muligt og holder gryden ved en konstant temperatur på ca. 35 °C.

## HOVEDTRÆK

| | |
|---|---|
| Product group | Hob |
| Construction type | Built-in |
| Type of control | Electronic |
| Type of control settings | - |
| Number of gas burners | 0 |
| Number of electric cooking zones | 4 |
| Number of electric plates | 0 |
| Number of radiant plates | 4 |
| Number of halogen plates | 0 |
| Number of induction plates | 4 |
| Number of electric warming zones | 0 |
| Location of control panel | Front |
| Basic surface material | Ceramic Glass |
| Main colour of product | Black |
| Electrical connection rating (W) | 7200 |
| Gas connection rating (W) | 0 |
| Gas type | N/A |
| Current (A) | 31,3 |
| Voltage (V) | 220-240 |
| Frequency (Hz) | 50/60 |
| Length of electrical supply cord (cm) | 120 |
| Plug type | No |
| Gas connection | N/A |
| Width of the product | 778 |
| Height of the product | 54 |
| Depth of the product | 518 |
| Minimum niche height | 28 |
| Minimum niche width | 750 |
| Niche depth | 480 |
| Net weight (kg) | 11.2 |
| Automatic programmes | Yes |

## TEKNISKE EGENSKABER

| | |
|---|---|
| Tændingsindikator | Ja |
| Antal indikatorer | 4 |
| Reguleringstype | Trinløs energiregulering |
| Type af låg | Uden |
| Indikator for restvarme | Adskilt |
| Hoved tænd/sluk- | Ja |
| Sikkerhedsanord | Nej |
| Timer | Ja |