BMW57DMK

12NC: 859991679780

GTIN (EAN) kode: 4011577619072

Bauknecht indbygget mikrobølgeovn: sort farve - BMW57DMK

Denne indbyggede Bauknecht mikrobølgeovn har: rummelig hulrumsstørrelse, så du komfortabelt kan få plads til dine kulinariske kreationer i den. Alsidig Combi-teknologi, der giver al den fleksibilitet i madlavningen, som en traditionel ovn har. Sort hud. Sprød funktion til de sprødeste quicher, pizzaer og tærter. Hurtig optøningsfunktion, der tør din mad jævnt og grundigt op på få sekunder. Crisp Brød Defrost-funktionen, der hurtigt tør dit frosne brød op og efterlader det sprødt, varmt og lækkert.

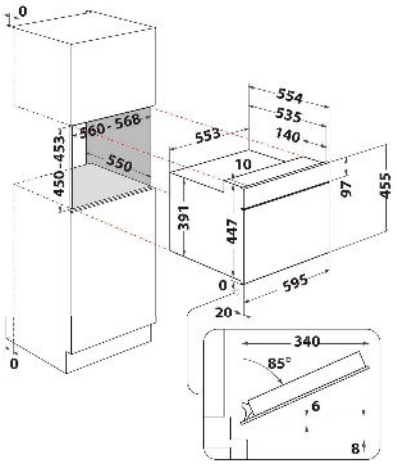

3D-System
Fuldstændig konsistente resultater. Det innovative 3D-system muliggør jævn varmefordeling i mikrobølgeovnen og dermed optimal tilberedning, opvarmning og blid optøning af din mad.

Børnesikring
Sikkerhed først. Takket være den integrerede børnesikring vil dit nysgerrige barns hænder være sikre. Utilsigtet aktivering eller programændringer er ikke mulige, når børnesikringen er aktiveret.

Madlavningsassistent
Perfekte resultater automatisk. Den interaktive madlavningsassistent har enkle og forståelige kontroller. Du vil have forskellige opskrifter med automatiske indstillinger for optimal tilberedningstype, tid og strøm.

Crisp
Sprøde måltider på rekordtid. Takket være den sprøde funktion kan dine kyllingelår og endda frosne pizzaer blive sprøde på få minutter. Ingen fedt nødvendig.

Varm luft
Som måltider fra ovnen. Takket være det højt ydende varmeelement med blæser kan du tilberede din mad præcis som med en traditionel ovn. Funktionen er perfekt til bagværk, kager, souffléer, fjerkræ eller steg.

Hold varm
Varmt som frisk tilberedt når som helst. Opvarmningsfunktionen holder dine måltider varme i op til 4 timer uden at tørre ud. Du og din familie kan nyde måltidet, når I vil.

HOVEDTRÆK	
Produktgruppe	Mikrobølgeovn
Kommerciel kode	BMW57DMK
Hovedfarven på produktet	Sort
Type mikrobølgeovn	MW-Combi
Konstruktionstype	Indbygget
Type af kontrol	Elektronisk
Type af kontrolindstillinger	LCD
Yderligere tilberedningsmetode Grill	Ja
Crisp	Ja
Damp	Nej
Yderligere tilberedningsmetode Viftemadlavning	Nej
Ur	Ja
Automatiske programmer	Ja
Produktets højde	455
Produktets bredde	595
Produktets dybde	560
Minimum nichehøjde	450
Minimum nichebredde	556
Nichedybde	550
Nettovægt (kg)	30.8
Kavitetskapacitet (l)	40
Drejeskive	Ja
Drejeskivediameter (mm)	400
Integreret rengøringssystem	Nej

TEKNISKE EGENSKABER	
Nuværende (A)	16
Spænding (V)	220-240
Frekvens (Hz)	50

Længde af elektrisk forsyningsledning (cm)	135
Stiktype	Schuko
Timer	Ja
Grillkraft (W)	1600
Grilltype	Varmeelement
-	Rustfrit stål
Indvendig belysning	Ja
Yderligere tilberedningsmetode Grill	Ja
Placeringen af indvendige lysene i hulrummet	Loft
Maksimal luftstrøm -	0
Minimum luftstrøm -	0
Lydstyrke ved maksimal hastighed (2010/30/EU) -	0
Lydstyrke ved min. hastighed (2010/30/EU) -	0

OPFØRELSER

6. sans / Dynamisk intelligens	Dynamisk intelligens
Antal effektniveauer	7
Maksimal mikrobølgeeffekt (W)	900
Brødoptøning	Ja
Jet-optøning	Ja
Jetstart	Ja
Energieffektivitetsklasse - NY (2010/30/EU) -	x